Antirutschband 75 mm



TECHNISCHE DATEN

Breite	75 mm
Länge	18300 mm
Material	Aluminium

ABMESSUNGEN

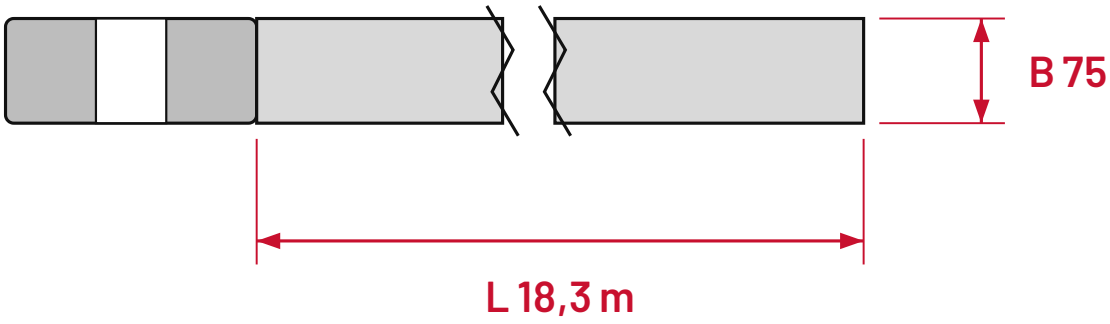

mm

B Breite **L** Länge
Alle Maße in mm

AUSFÜHRUNGEN Art.-Nr. · Gewicht

Farbe / Größe	75mm x 18,3m (Rolle)
Schwarz	H3406N-75mm
Orange	H3406O-75mm
Weiß	H3406W-75mm
Gelb	H3406Y-75mm
Schwarz/Gelb	H3406YB-75mm