Antirutschband 50 mm



TECHNISCHE DATEN

Breite	50 mm
Länge	18300 mm
Material	Aluminium

ABMESSUNGEN

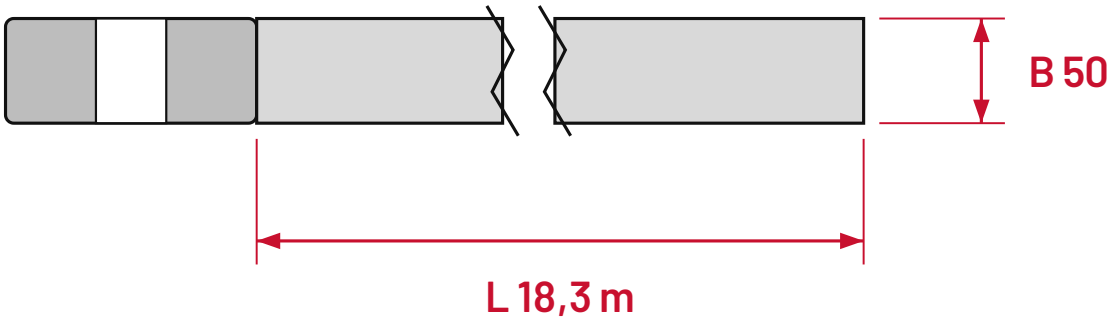

mm

B Breite **L** Länge

Alle Maße in mm

AUSFÜHRUNGEN Art.-Nr. · Gewicht

Farbe / Größe	50mm x 18,3m (Rolle)
Schwarz	H3406N-50mm
Orange	H3406O-50mm
Weiß	H3406W-50mm
Gelb	H3406Y-50mm
Schwarz/Gelb	H3406YB-50mm