Antirutschband 50 mm



TECHNISCHE DATEN

Breite	50 mm
Länge	18300 mm

ABMESSUNGEN

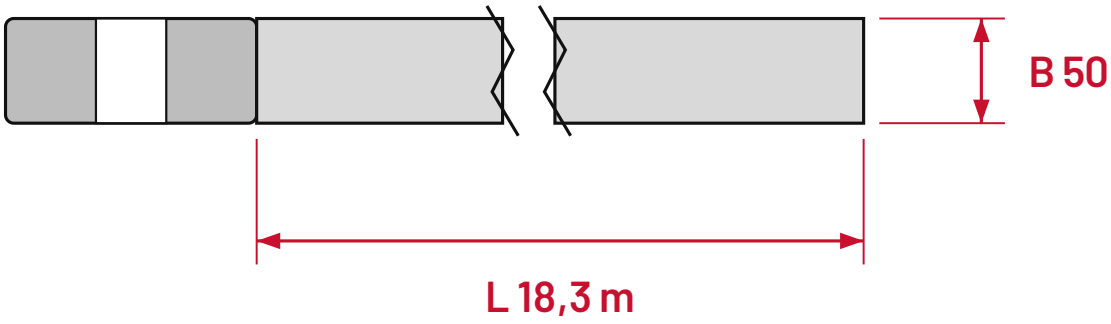

mm

B Breite **L** Länge
Alle Maße in mm

AUSFÜHRUNGEN Art.-Nr. · Gewicht

Farbe / Breite	50 mm
Schwarz	H3427N-50mm
Gelb	H3427Y-50mm
Gelb/Schwarz	H3427D-50mm