Antirutschband 25 mm



TECHNISCHE DATEN

Breite	25 mm
Länge	18300 mm
Material	Aluminium

ABMESSUNGEN

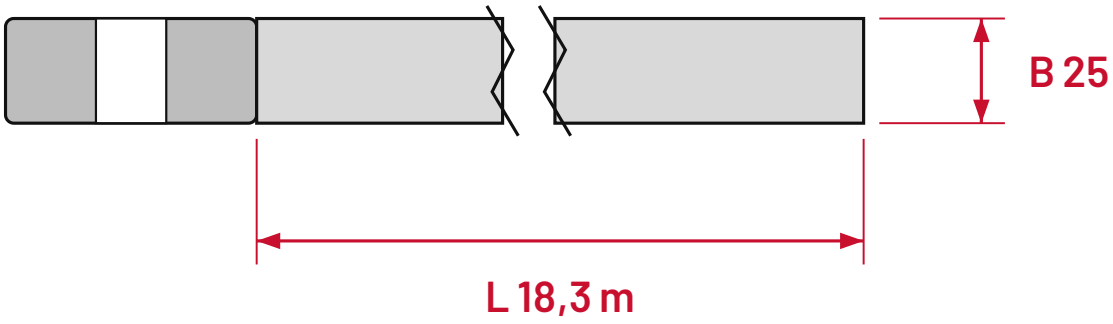

mm

B Breite **L** Länge
Alle Maße in mm

AUSFÜHRUNGEN Art.-Nr. · Gewicht

Farbe / Größe	25mm x 18,3m (Rolle)
Schwarz	H3406N-25mm
Orange	H3406O-25mm
Weiß	H3406W-25mm
Gelb	H3406Y-25mm
Schwarz/Gelb	H3406YB-25mm