Antirutschband 150 mm



TECHNISCHE DATEN

Breite	150 mm
Länge	18300 mm

ABMESSUNGEN

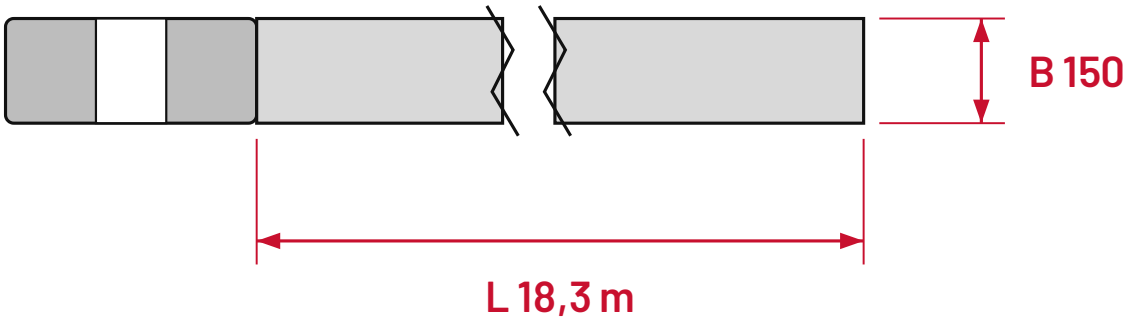

B Breite **L** Länge
Alle Maße in mm

AUSFÜHRUNGEN Art.-Nr. · Gewicht

Farbe / Breite	150 mm
Schwarz	H3427N-150mm
Gelb	H3427Y-150mm
Gelb/Schwarz	H3427D-150mm