Antirutschband 150 mm



TECHNISCHE DATEN

Breite	150 mm
Länge	18300 mm
Material	Aluminium

ABMESSUNGEN

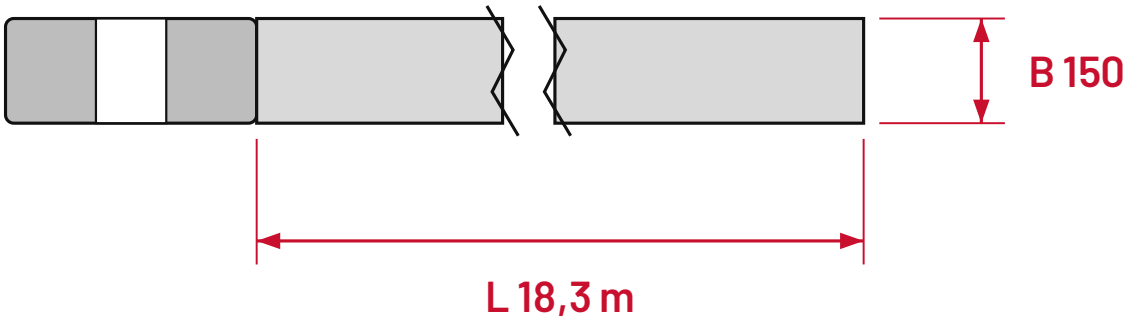

mm

B Breite **L** Länge
Alle Maße in mm

AUSFÜHRUNGEN Art.-Nr. · Gewicht

Farbe / Größe	150 mm x 18,3 m (Rolle)
Schwarz	H3406N-150mm
Orange	H3406O-150mm
Weiß	H3406W-150mm
Gelb	H3406Y-150mm
Schwarz/Gelb	H3406YB-150mm