# Antirutschband 100 mm



## TECHNISCHE DATEN

| | |
|---|---|
| **Breite** | 100 mm |
| **Länge** | 18300 mm |

## ABMESSUNGEN

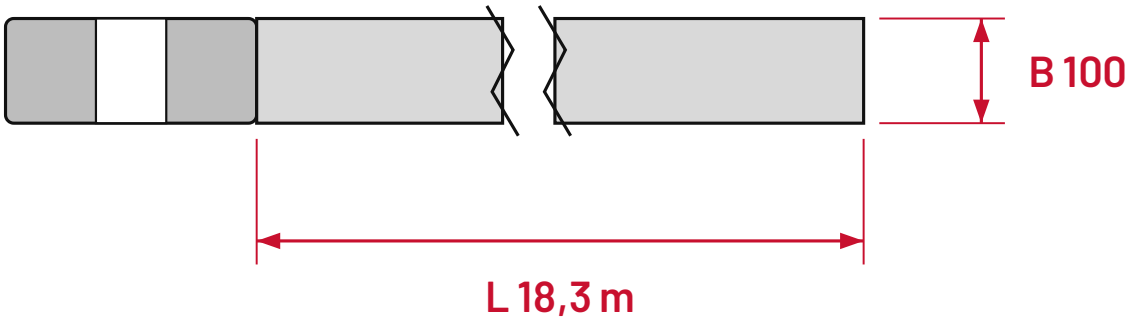


mm

**B** Breite **L** Länge
Alle Maße in mm

## AUSFÜHRUNGEN Art.-Nr. · Gewicht

| Farbe / Breite | 100 mm |
|---|---|
| Schwarz | H3427N-100mm |
| Gelb | H3427Y-100mm |
| Gelb/Schwarz | H3427D-100mm |