Antirutschband 100 mm



TECHNISCHE DATEN

Breite	100 mm
Länge	18300 mm
Material	Aluminium

ABMESSUNGEN

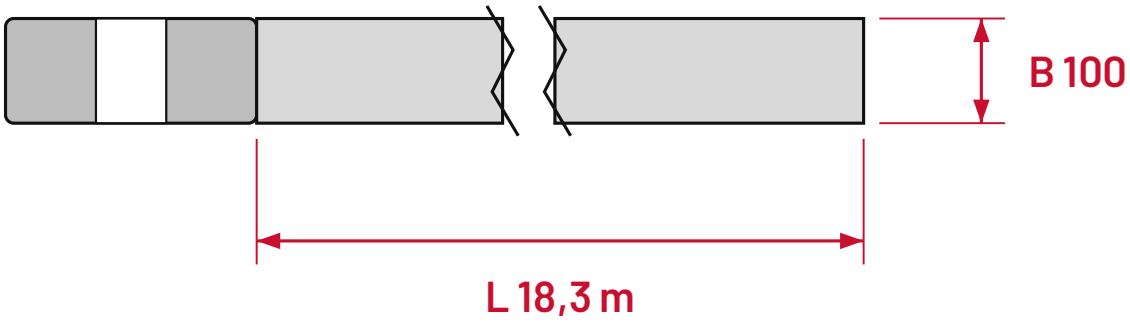

mm

B Breite **L** Länge
Alle Maße in mm

AUSFÜHRUNGEN Art.-Nr. · Gewicht

Farbe / Größe	100mm x 18,3m (Rolle)
Schwarz	H3406N-100mm
Orange	H3406O-100mm
Weiß	H3406W-100mm
Gelb	H3406Y-100mm
Schwarz/Gelb	H3406YB-100mm